CyBlock

Blockzylinder

NEU!

für Kurzhub-Anwendungen

• stark • zuverlässig • mit Formschluss

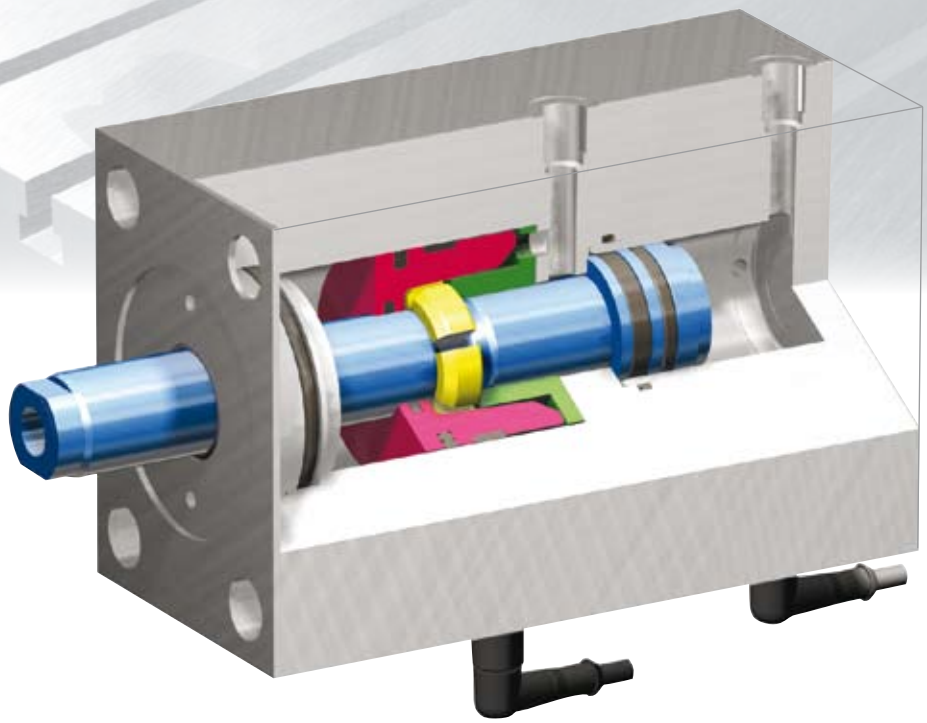

Die kompakte und wirtschaftliche Alternative zum bewährten CyPull Verriegelungszylinder

CYTEC SYSTEMS

CyTec Zylindertechnik GmbH
Steffensrott 1 • D-52428 Jülich • Tel.: (+49) 2461/6808-0 • Fax: (+49) 2461/6808-25
E-mail: info@cytec.de • http://www.cytec.de
Ausgabe 02/2008

CyBlock

Technische Beschreibung

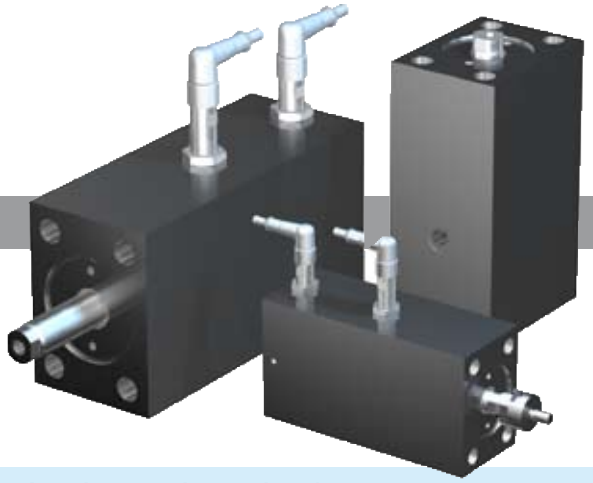

CyBlock Zylinder

Die kompakte Baureihe CyBlock wurde speziell für Anwendungen im Werkzeug- und Formenbau entwickelt, bei denen bei geringem Entformungshub auch ein sicheres Halten des Kerns notwendig ist. Sie sind einfach zu montieren und zu justieren und komplettieren die Palette der Verrriegelungszylinder der Baureihe CyPull. Standardisierte Hublängen und ein neues Befestigungssystem kennzeichnen diese neue Zylinderbaureihe: Mit Hilfe der mitgelieferten Abstimmscheibe, deren Materialstärke in abschälbaren Folienschichten (0,05 mm) von 2 bis 1 mm reduziert werden kann, kann der Verriegelungspunkt exakt abgestimmt werden.

Die Hubpositionen in den Endlagen werden durch integrierte induktive Näherungsschalter (3-Draht-PNP-Schließer) abgefragt.

Der CyBlock Zylinder kann komplett in das Formwerkzeug eingebettet werden. Mit seinen Viton-Dichtungen ist er weitgehend temperaturbeständig.

Wie die Baureihe CyPull arbeitet auch der CyBlock mit integrierter formschlüssiger Verriegelung bei ausgefahrener Kolbenstange. Dabei stehen zwei Baureihen zur Verfügung:

Charakteristische Merkmale

- robust und wirtschaftlich
- sichere Verriegelung in der Endlage
- kompakte Bauweise
- hohe Spann- bzw. Verriegelungskräfte
- einfache und schnelle Installation
- einfache Erst- und Nachjustierung durch Abstimmscheiben (abschälbar in 0,05 mm-Schritten)
- Überwachung der Hubposition durch induktive Näherungsschalter
- temperaturbeständig durch Viton-Dichtungen
- standardisierte Hublängen

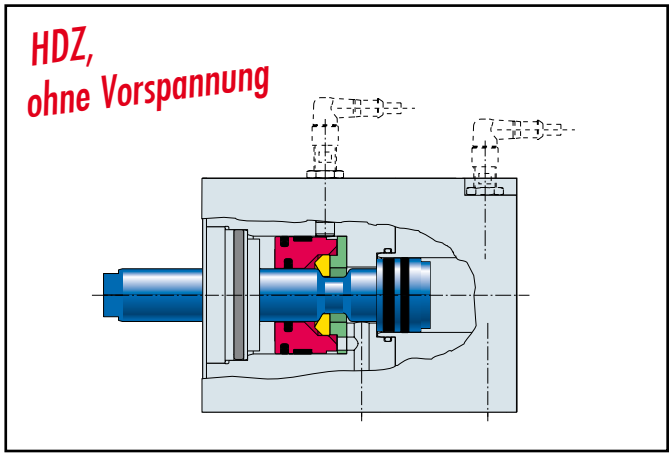

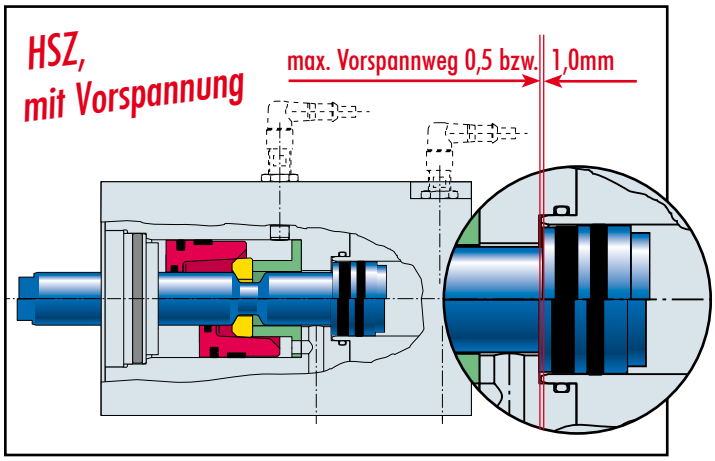

Baureihe HDZ

Die Baureihe **HDZ** verriegelt in der Endlage ohne Vorspannung.

Anwendungen:
- einfache Kernstifte
- Stützzylinder für Formeinsätze
- Standardkerne, bei denen keine Vorspannung nötig ist

Baureihe HSZ

Die Baureihe **HSZ** verriegelt wie der Typ HDZ in der Endlage, erzeugt aber eine Vorspannkraft auf den Kern, wodurch Toleranzen ausgeglichen und Gratbildungen vermieden werden können.

Anwendungen:
- komplexe Kernformen
- teilweise/paarweise touchierende Kerne
- Unterflurschieber

CyBlock

Technische Daten

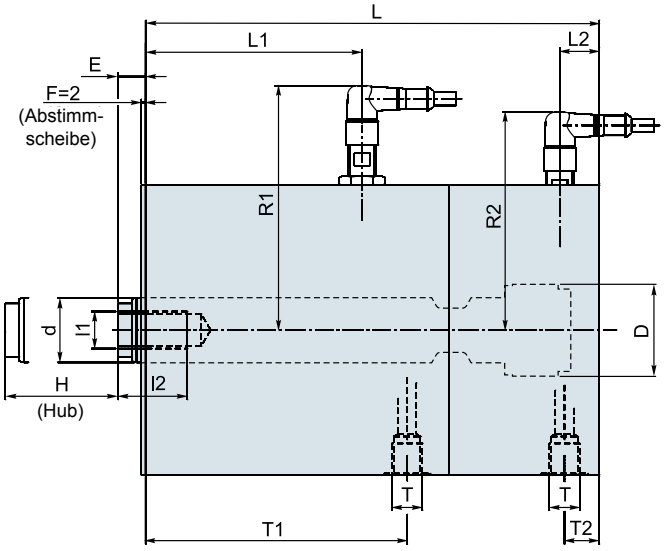

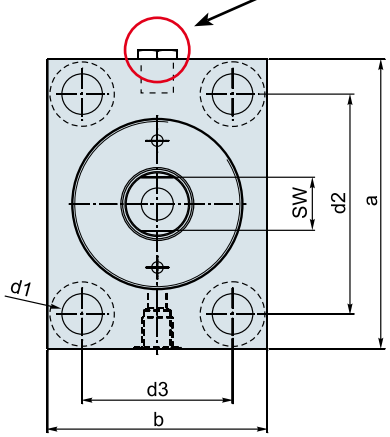

Falls die Näherungsschalter nicht benötigt werden, werden die entsprechenden Gewindebohrungen werksseitig mit Stopfen verschlossen. Die Näherungsschalter sind jederzeit nachrüstbar.

Maße

Baureihe	D (Kolben ∅)	d	H (Hub)	max. Vor-spannweg	a	b	L	d1	d2	d3	E	SW	l1	l2	T	T1	T2	L1	L2	R1	R2
HSZ	20	14	20	0,4	77	55	132	11	55	35	9	10	M6	12	G1/8	79	9	65	11	91	85
	25	16	25	0,5	85	63	157	11	63	40	10	13	M8	17	G1/4	94	11	80	12	95	87
	32	20	25	0,5	100	75	170	13,5	76	45	12	17	M10	17	G1/4	104	14	86	14,5	97	91
	40	28	35	0,5	125	95	196	17,5	95	65	12	23	M16	23	G1/4	113	15,5	93,5	17	106	95
HDZ	25	16	25	-	85	63	133	11	63	40	10	13	M8	17	G1/4	70	11	56	12	95	87
	32	20	25	-	100	75	139	13,5	76	45	12	17	M10	17	G1/4	73	14	58	14,5	97	91
	40	28	35	-	125	95	166	17,5	95	65	12	23	M16	23	G1/4	83	15,5	63,5	17	106	95

Kräfte

	HSZ 020	HSZ 025	HSZ 032	HSZ 040	HDZ 025	HDZ 032	HDZ 040
Haltekraft unter Vorspannung (kN):	32	50	80	150	-	-	-
Haltekraft ohne Vorspannung (kN):	-	-	-	-	32	60	88
Hubkraft bei 100 bar (kN):	3,1	4,9	8,0	13	4,9	8,0	13
Hubkraft bei 150 bar (kN):	4,7	7,4	12	19	7,4	12	19
Rückzugskraft bei 100 bar (kN):	1,6	2,9	4,9	6,4	2,9	4,9	6,4
Rückzugskraft bei 150 bar (kN):	2,4	4,3	7,4	10	4,3	7,4	10
max. Betriebsdruck (bar):	160	160	160	160	160	160	160

Näherungsschalter

Ausführung:	Winkelstecker mit 3m PVC-Kabel 3 x ∅ 0,34mm²
Umgebungstemperatur:	bis +80°C
Schaltelementfunktion:	3-Draht-PNP-Schließer

Betriebsspannung:	10 ... 30 VDC
Schutzklasse nach DIN 40050:	IP 68
Anschlusskabel:	3m PVC-Kabel 3 x ∅ 0,34mm²
Kleinster zul. Knickradius des Kabels:	50 mm

CyBlock

Weitere Features

Befestigung der Zylinder

Der Zylinder verriegelt erst, wenn die Kolbenstange die Endlage erreicht hat. Dieser Zustand wird über die Näherungsschalter abgefragt. Die Abstimmung des Verriegelungspunktes der Kolbenstange mit der korrekten Schieberposition erfolgt durch die Ermittlung der Kern-Ausgangsposition und der Länge der Kolbenstange. Dazu kann die Materialstärke der mitgelieferten Abstimmscheibe von 2 mm bis min. 1 mm durch Abschälen der Folienlagen (0,05 mm) reduziert werden.

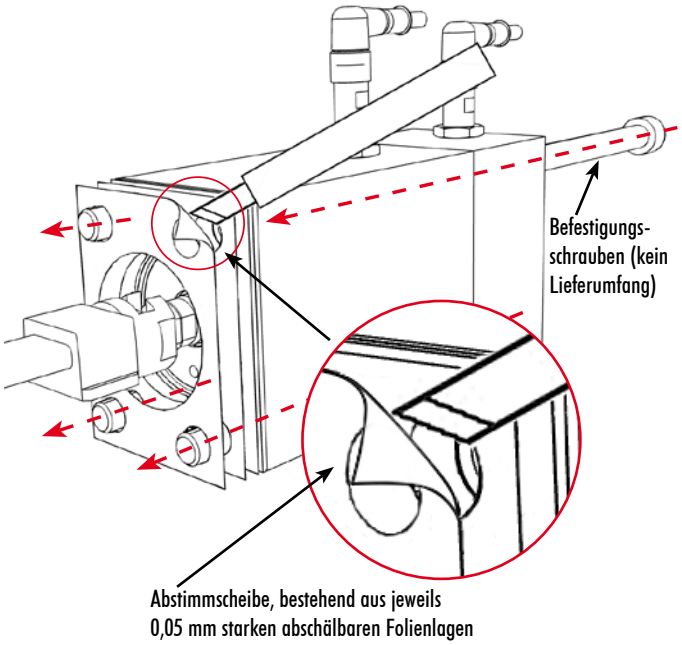

Besondere Hinweise für CyBlock Zylinder mit Vorspannung:
Wir empfehlen, die Erstjustierung mit minimaler Vorspannung vorzunehmen, um zu vermeiden, dass Kerne, Haltebolzen und -schrauben überbeansprucht werden. Bei Bedarf kann die Vorspannung erhöht werden, indem die Dicke der Abstimmscheibe reduziert wird (s. o.)

Hinweis: Beim Anbau des Zylinders an die Form muss sich die Kolbenstange in eingefahrener Position befinden. Benutzen Sie für die Montage nur Schrauben der Festigkeitsklasse 10.9 nach ISO 989-1.

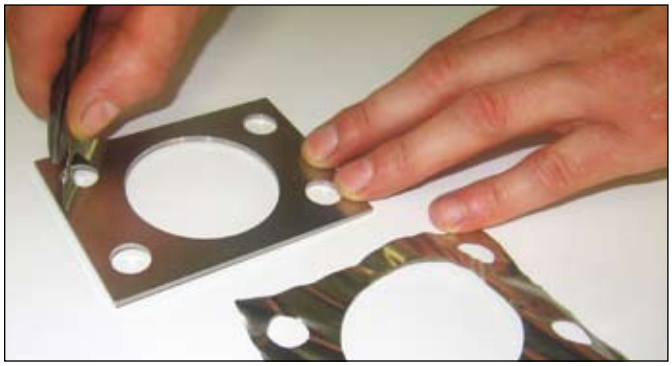

Bestellcode (Beispiel):

HSZ-025/016-0025-01-F-G-VI-B28-B29

- Näherungsschalter
- Vitondichtungen
- Gegenstück zur Druckschraube (Option)
- Druckschraube (Option)
- Verriegelung bei ausgefahrener Kolbenstange
- Hub (25/35 mm fix)
- Kolben-/Stangendurchmesser
- **CyBlock**, hydraulisch, verriegelt unter Vorspannung

Bestellcode für Ersatz-Abstimmscheiben:

Abstimmscheiben für:	HSZ/HDZ 025	091-080
	HSZ/HDZ 032	091-081
	HSZ/HDZ 040	091-082
	HSZ 050	091-085
	HSZ 020	091-088

CYTEC SYSTEMS

CyTec Zylindertechnik GmbH
Steffensrott 1 • D-52428 Jülich • Tel.: (+49) 2461/6808-0 • Fax: (+49) 2461/6808-25
E-mail: info@cytec.de • http://www.cytec.de
Ausgabe 02/2008